MA751 750W Low inertia
MH751 750W High inertia

사양

항 목		단위		
모터 기종명 M□□□□□2□□**			750W Low inertia MA751□2	750W High inertia MH751□2
설치 플랜지 사이즈		mm	□80	
대략질량	브레이크 없음	kg	2.5	2.7
	브레이크 있음		3.3	3.5
정격전압		V	AC200	
정격출력		W	750	
정격토크		N · m	2.39	
순간 최대토크		N · m	7.1	
정격전류		Arms	4.3	
순간 최대전류		Arms	12.8	
정격 회전수		r/min	3000	
최대 회전수		r/min	4500	
토크 정수		N · m/A	0.61	
매상유기전압정수		mV/(r/min)	21.3	
정격 파워레이트	브레이크 없음	kW/s	64.1	35.9
	브레이크 있음		52.8	32.1
기계적시정수	브레이크 없음	ms	0.53	0.94
	브레이크 있음		0.64	1.06
전기적시정수		ms	4.3	
관성 모멘트	브레이크 없음	$\times 10^{-4}$kg · m^2	0.89	1.59
	브레이크 있음		1.08	1.78
브레이크 사양	용도	–	유지용	
	정격전압	V	DC24V±10%	
	정격전류	A	0.4	
	정마찰토크	N · m	2.39 이상	
	흡인시간	ms	70 에서 100% 전압	
	석방시간	ms	20 에서 100% 전압	
	석방전압	V	DC1V 이상	
방열 조건		–	t=12×□350 알루미늄 방열판	

NT특성

■ NT특성

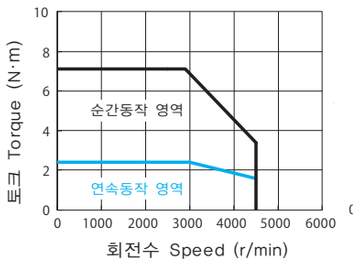

■ 연속토크 – 주위 온도

• Oil seal 없음

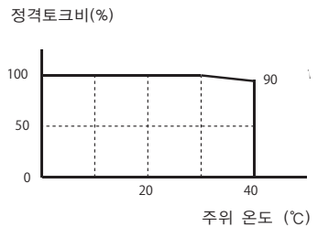

• Oil seal 없음

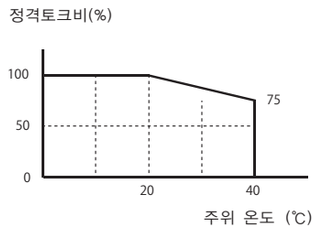

외형치수도

■ MA751

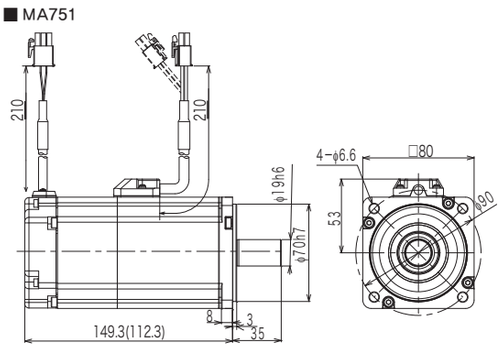

■ MH751

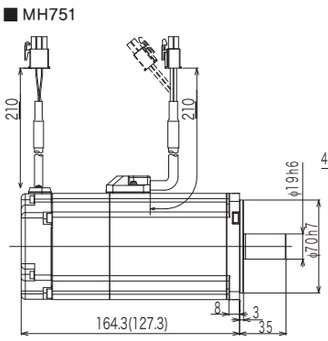

■ 축단 길이

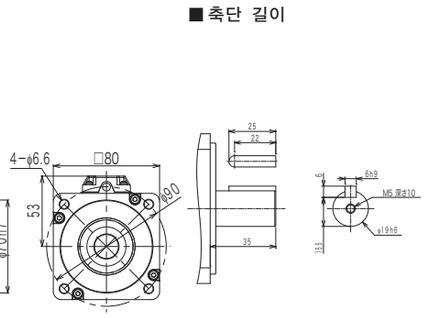

※ ( ) 내 치수는 브레이크 없는 것의 치수를 나타냅니다.

사양

항 목		단위	
모터 기종명 M□□□□□2□□**			1kW Middle inertia MM102□2
설치 플랜지 사이즈		mm	□130
대략질량	브레이크 없음	kg	5.6
	브레이크 있음		7.0
정격전압		V	AC200
정격출력		W	1000
정격토크		N · m	4.77
순간 최대토크		N · m	14.3
정격전류		Arms	5.6
순간 최대전류		Arms	15.6
정격 회전수		r/min	2000
최대 회전수		r/min	3000
토크 정수		N · m/A	0.88
매상유기전압정수		mV/(r/min)	30.9
정격 파워레이트	브레이크 없음	kW/s	50.0
	브레이크 있음		36.5
기계적시정수	브레이크 없음	ms	0.76
	브레이크 있음		1.05
전기적시정수		ms	10.1
관성 모멘트	브레이크 없음	$\times 10^{-4}$kg · m^2	4.56
	브레이크 있음		6.24
브레이크 사양	용도	–	유지용
	정격전압	V	DC24V±10%
	정격전류	A	1
	정마찰토크	N · m	9.55 이상
	흡인시간	ms	120 에서 100% 전압
	석방시간	ms	30 에서 100% 전압
	석방전압	V	DC1V 이상
방열 조건		–	t=20×□470 알루미늄 방열판

NT특성

■ NT특성

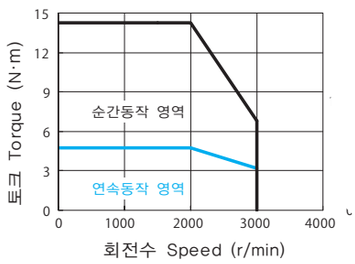

■ 연속토크 – 주위 온도

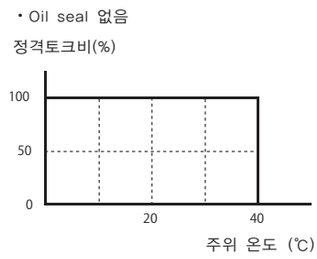

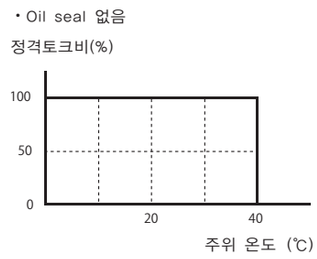

외형치수도

■ MM102

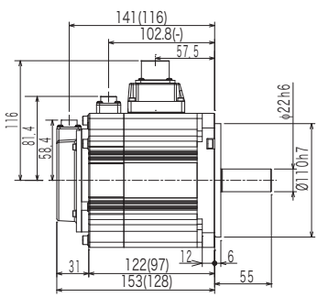

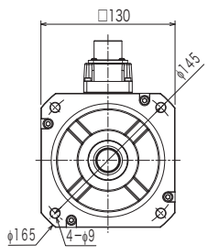

■ 축단 길이

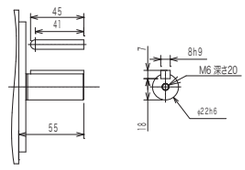

※ ( ) 내 치수는 브레이크 없는 것의 치수를 나타냅니다.